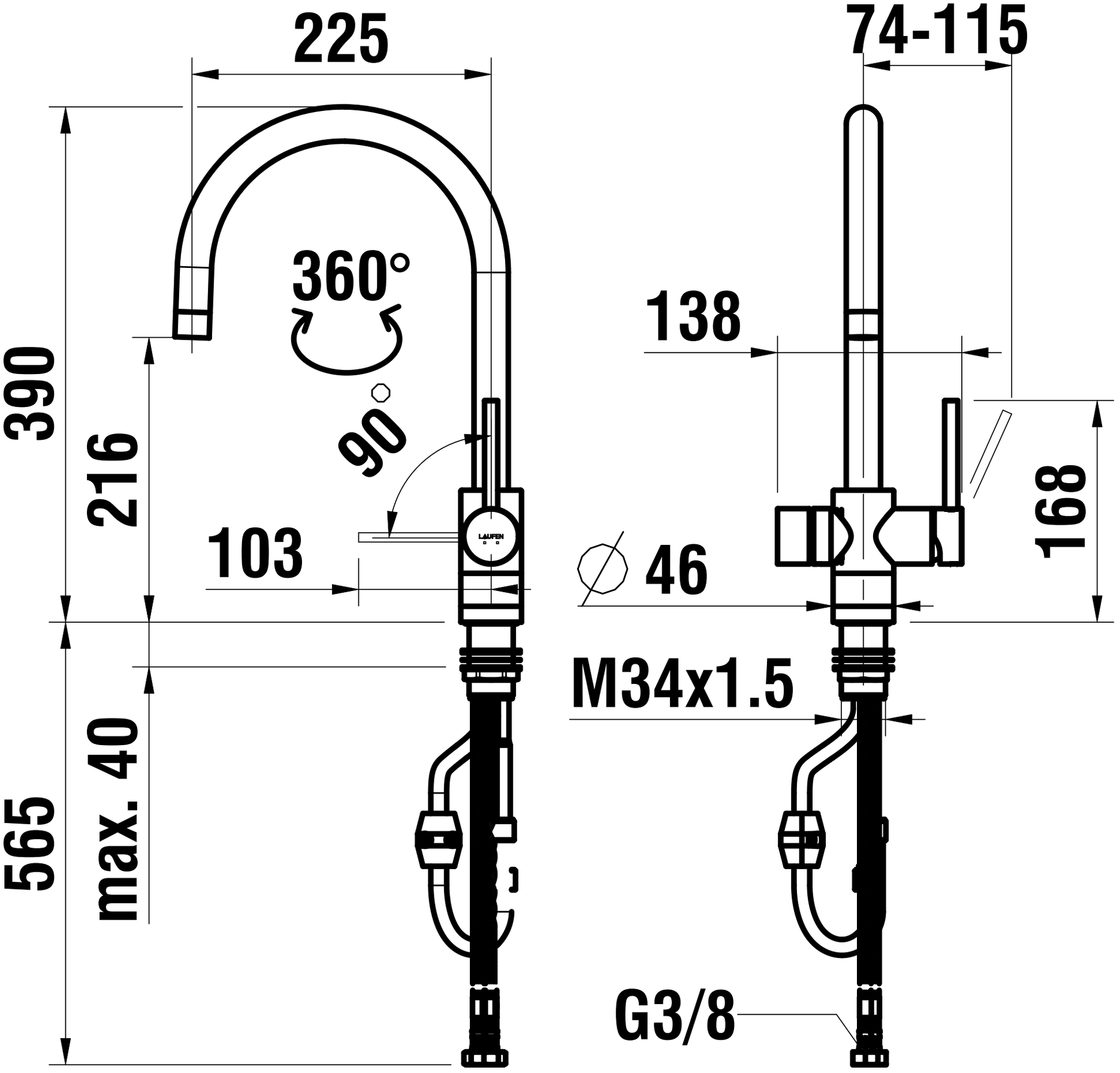
225
74-115
360°
90°
390
216
103
138
168
∅ 46
M34x1.5
565
max. 40
G3/8
LAUFEN