VARA

VARA ALL IN ONE (HCSA)

NO. DE RÉFERENCE HF 8 05401 ... 750

INFORMATIONS GÉNÉRALES	
No. de référence	**HF 8 05401 ... 750**
Nom	VARA ALL IN ONE (HCSA)
Modèle	Mitigeur multifonctionnel avec goulot extensible, avec contrôleur intégré
Surface	441 Acier inox 448 PVD Titane noir brossé

DONNÉES TECHNIQUES | MITIGEUR	
Levier	droite: eau mitigée gauche: eau fonctionelle
Angle de rotation	360 °
Catégorie de bruit	IB pour eau mitigée
Goulot / Tuyau	Nylon / Braiding synthétique
Pression d'entrée d'eau	1.5–4.5bar
Etiquette énergie	A
Débit	Eau mélangée: 8.8 L/min

Matériel de montage fourni:
Incl. Tuyau de l'eau potable à la boîte (dès robinet d'arrêt équerre) 1000 mm
Incl. Deux Tuyaux eau fonctionelle froide et chaude, chq. 800 mm
Incl. Tuyau 2 voies pour robinet (goulot extensible) 1500 mm
Incl. Pièce en T pour relier l'eau fonctionnelle et l'eau mélangée au tuyau 2 voies pour robinet (goulot extensible)
Incl. Protection des bords pour trou d'évacuation d'air
Accessoires fournis départ usine:
Filtre à eau „Ultra"
CO2 Cylindre de gaz carbonique 425gr

DONNÉES TECHNIQUES | BOÎTE DE SYSTÈME	
Débit	Eau fonctionelle: Filtrée: 1.5 L/min Hot: 1.5L/min±0.3 Lmin Gazeuse: 2.2 L/min
One-Go quantité	Eau fonctionelle: Refroidis: ≤2L (<10°C) Hot: 1.5 L (±0.3 L) Gazeuse: 1 L
Température	min. 5 °C, réglable max. 96 °C (±2 °C), 3 températures préréglé (env. 85, 92 et 96°C)
Bloc d'alimentation	230V, 50HZ
Type de prise	CH Typ-13
Fusible Ampere min.	110A
Puissance	2300W Puissance chauffage: 1500W Chauffage instantané: 2300W
Consommation d'énergie	Standby 24H (0.6kw/h)
Capacité du réservoir	3L
Dimensions	475 x 212 x 460 mm
Poids	23.5 kg (poids net)
IP-Code	IPX1

Conseils de planification:
Trou d'évacuation d'air 68 mm
Fusible prise de courant min. 10A

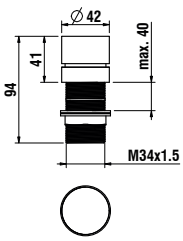

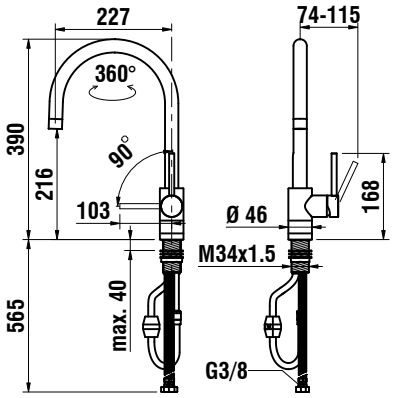

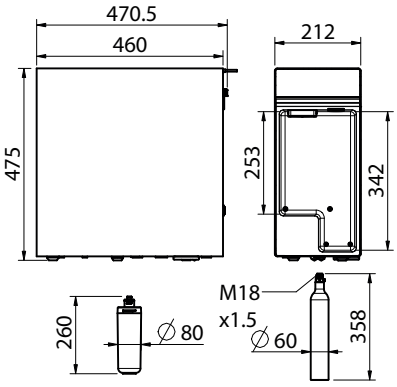

LAUFEN